DOLBY ATMOS

Κατασκευάζεται με την άδεια της Dolby Laboratories. Τα σύμβολα Dolby, Dolby Audio, Dolby Vision, Dolby Atmos και το διπλό-D είναι κατοχυρωμένα εμπορικά σήματα της Dolby Laboratories.

★ Τι είναι το DOLBY ATMOS®?

Σας μεταφέρει από το συνηθισμένο ήχο σε ένα περιβάλλον με εκπληκτικό, κινούμενο ήχο που γεμίζει το δωμάτιό και ρέει πάνω και γύρω σας.
Το Dolby Atmos προσφέρει μια εκπληκτική εμπειρία ήχου που δεν έχετε ακούσει ποτέ πριν, πλούσια και καθαρή με την δύναμη του ήχου Dolby.

★ Χρησιμοποιώντας το Dolby ATMOS®:

Το DOLBY ATMOS διατίθεται μόνο στην λειτουργία HDMI IN και HDMI OUT (ARC).
Για τις λεπτομέρειες της σύνδεσης, ανατρέξτε στην ενότητα "HDMI Σύνδεση".

1. Για να χρησιμοποιήσετε Dolby Atmos® στα HDMI 1 /HDMI 2 / HDMI ARC, βεβαιωθείτε ότι η τηλεόρασή σας υποστηρίζει Dolby Atmos®.
2. Βεβαιωθείτε ότι έχει επιλεχθεί η λειτουγία ''No Encoding" για ροή bitstream στην έξοδο ψηφιακού ήχου των συνδεδεμένων συσκευών (Blu-ray DVD player, TV πχ.).
3. Όταν αναπαράγεται format Dolby Atmos / Dolby Digital Plus, η ένδειξη στην CASB360 θα είναι DOLBY ATMOS / DOLBY SURROUND.
4. Ορίστε το ρυθμό δειγματοληψίας (sampling rate) εξόδου ήχου στα 192 kHz, εάν έχετε την δυνατότητα προσαρμογής.
   Η CASB360 υποστηρίζει 4K και DOLBY VISION. Όταν αναπαράγετε συσκευή που υποστηρίζει το τηλεοπτικό σήμα 4K, το σήμα μπορεί να μεταφερθεί στην τηλεόρασή σας.

★ Σημείωση:

Για την απόλυτη Dolby Atmos εμπειρία η CASB360 θα πρέπει να είναι συνδεδεμένη με καλώδιο HDMI 2.0
Η CASB360 όταν συνδεθεί με άλλες μεθόδους (όπως πχ με οπτικό καλώδιο) δεν θα μπορεί να υποστηρίξει όλες τις λειτουργίες Dolby. Για αυτό το λόγο, συνίσταται η σύνδεση με HDMI καλώδιο για την κάλυψη των πλήρων λειτουργιών Dolby.

Σημαντικές οδηγίες ασφαλείας

Σας ευχαριστούμε για την αγορά σας.
Διαβάστε προσεκτικά αυτό το εγχειρίδιο χρήσης και κρατήστε για μελλοντική χρήση.

Προσοχή

Για να αποφύγετε τον κίνδυνο ηλεκτροπληξίας, μην αποσυναρμολογείτε και μην εκθέτετε τη συσκευή στην βροχή ή την υγρασία. Δεν υπάρχουν εξαρτήματα που εξυπηρετούν το χρήστη μέσα σε αυτήν.

Το παρόν σήμα προειδοποιεί για την παρουσία μη μονωμένης επικίνδυνης τάσης εντός του περιβλήματος του προϊόντος σε ικανό μέγεθος ώστε να προκαλέσει ηλεκτροπληξία σε άτομο ή πρόσωπα.

Σημαντικό! Αυτό το σύμβολο σας προειδοποιεί να διαβάσετε σημαντικές προειδοποιήσεις και οδηγίες στη συσκευή ή στο παρόν εγχειρίδιο.

Σημείωση:

Αυτή η συσκευή δεν προορίζεται για χρήση από άτομα (συμπεριλαμβανομένων παιδιών) με μειωμένες διανοητικές ικανότητες, ή την έλλειψη εμπειρίας και γνώσεων, εκτός εάν έχουν επίβλεψη ή οδηγίες σχετικά με τη χρήση της συσκευής από υπεύθυνο για την ασφάλειά τους.
Τα παιδιά θα πρέπει να επιβλέπονται για να διασφαλιστεί ότι δεν παίζουν με τη συσκευή.

1. Για να αποφύγετε πιθανή βλάβη στην ακοή, μην ακούτε σε υψηλά επίπεδα έντασης ήχου για μεγάλες χρονικές περιόδους ή ξαφνικά υψηλή ένταση ήχου.
2. Μην χρησιμοποιείτε ποτέ τη συσκευή χωρίς επίβλεψη! Απενεργοποιήστε τη συσκευή κάθε φορά που δεν τη χρησιμοποιείτε, ακόμη και για μικρό χρονικό διάστημα.
3. Η συσκευή δεν προορίζεται να λειτουργεί με εξωτερικό χρονοδιακόπτη ή με εξωτερικό σύστημα ελέγχου.
4. Εάν το καλώδιο τροφοδοσίας ρεύματος έχει υποστεί ζημιά, πρέπει να αντικατασταθεί αποκλειστικά από το τεχνικό τμήμα της Crystal Audio.
5. Πριν από τη λειτουργία βεβαιωθείτε ότι η τάση του συστήματος είναι πανομοιότυπη με την τάση της τοπικής παροχής ηλεκτρικού ρεύματος.
6. Δεν πρέπει να εμποδίζονται τα ανοίγματα εξαερισμού της συσκευής με χαρτιά, εφημερίδες, τραπεζομάντιλα, κουρτίνες κλπ. Βεβαιωθείτε ότι υπάρχει τουλάχιστον 20 cm χώρου πάνω και τουλάχιστον 5 cm χώρου σε κάθε πλευρά της μπάρας ήχου.
7. Η συσκευή δεν πρέπει να εκτίθεται σε υγρά ή σταγόνες και αποφύγετε την τοποθέτηση αντικειμένων γεμάτα με υγρά κοντά στη συσκευή.
8. Για να αποφύγετε τον κίνδυνο πυρκαγιάς ή ηλεκτροπληξίας, μην εκθέτετε την συσκευή σε άμεση θερμότητα, βροχή, υγρασία ή σκόνη.
9. Μην τοποθετείτε τη συσκευή κοντά σε πηγές νερού π.χ. βρύσες, μπανιέρες, πλυντήρια ρούχων ή πισίνες. Βεβαιωθείτε ότι τοποθετείτε τη συσκευή πάνω σε στεγνή και σταθερή επιφάνεια.

10. Μην τοποθετείτε αυτή τη μονάδα κοντά σε ισχυρό μαγνητικό πεδίο.
11. Μην τοποθετείτε τη συσκευή επάνω σε ενισχυτή ή δέκτη.
12. Μην τοποθετείτε αυτή τη συσκευή σε περιοχή με έντονη υγρασία, καθώς η υγρασία θα επηρεάσει τη διάρκεια ζωής των ηλεκτρικών εξαρτημάτων.
13. Μην προσπαθήσετε να καθαρίσετε τη μονάδα με χημικά διαλύματα, καθώς μπορεί να προκαλέσουν ζημιά στο φινίρισμα. Χρησιμοποιείστε ένα καθαρό, στεγνό ή ελαφρώς υγρό πανί.
14. Όταν αφαιρείτε το φις από την πρίζα, πάντοτε τραβάτε απευθείας από το φις - μην τραβάτε ποτέ το καλώδιο.
15. Ανάλογα με τα ηλεκτρομαγνητικά κύματα που χρησιμοποιούνται εάν μια τηλεόραση είναι ενεργοποιημένη κοντά σε αυτήν την μπάρα ήχου, ενδέχεται να εμφανιστούν γραμμές στην τηλεόραση LED. Αυτό δεν σημαίνει ότι η μπάρα ή η τηλεόραση δυσλειτουργούν. Αν δείτε τέτοιες γραμμές, απομακρύνετε την μπάρα ήχου από την τηλεόραση.

Σημαντικές οδηγίες Συντήρησης

1. Διαβάστε, κρατήστε και ακολουθήστε όλες τις οδηγίες. Λάβετε υπόψιν σας όλες τις προειδοποιήσεις.
2. Αποφύγετε τις πτώσεις και μην αποσυναρμολογείτε την συσκευή.
3. Προστατέψτε το καλώδιο τροφοδοσίας από φθορές.
4. Μη χρησιμοποιείτε τη συσκευή σε εξωτερικούς χώρους. Αποσυνδέστε τη συσκευή από όταν δεν χρησιμοποιείται για μεγάλα χρονικά διαστήματα.
5. Η συντήρηση ή αποκατάσταση της συσκευής πρέπει να γίνεται αποκλειστικά από το service της Crystal Audio.
6. Για την πλήρη απενεργοποίηση της συσκευής, αφαιρέστε το φις από την πρίζα.

Προετοιμασία πριν την χρήση

Unboxing και ρύθμιση

- Αφαιρέστε τη μπάρα ήχου από το κουτί και αφαιρέστε όλα τα υλικά συσκευασίας. Αποθηκεύστε τα υλικά συσκευασίας, εάν είναι δυνατόν, σε περίπτωση που η μπάρα ήχου πρέπει να συντηρηθεί ή να μεταφερθεί.
- Το αρχικό χαρτοκιβώτιο και συσκευασία είναι ο μόνος ασφαλής τρόπος για να προστατεύσετε την μπάρα σας από ζημιές κατά τη μεταφορά.
- Αφαιρέστε τυχόν ετικέτες ή αυτοκόλλητα στο μπροστινό ή στο άνω μέρος της συσκευής. Μην αφαιρείτε ετικέτες ή αυτοκόλλητα από το πίσω ή το κάτω μέρος της συσκευής.
- Τοποθετήστε τη μπάρα ήχου σε μια επίπεδη επιφάνεια, όπως τραπέζι, γραφείο ή ράφι, κοντά σε παροχή εναλλασσόμενου ρεύματος, μακριά από το άμεσο ηλιακό φως, από πηγές υπερβολικής θερμότητας αλλά και βρωμιά, σκόνη, υγρασία, υγρασία ή δονήσεις.
- Ξετυλίξτε το καλώδιο ρεύματος και επεκτείνετε το σε όλο το μήκος του.

Προστατέψτε τα έπιπλά σας

Αυτό το μοντέλο είναι εξοπλισμένο με μη ολισθηρά ελαστικά «πόδια» για να αποτρέπεται η κίνηση του προϊόντος όταν πιέζεται τα χειριστήρια. Αυτά τα «πόδια» είναι κατασκευασμένα από λαστιχένιο υλικό ειδικά σχεδιασμένο για να αποφεύγονται τα σημάδια ή οι λεκέδες στα έπιπλά σας. Ωστόσο, ορισμένοι τύποι επίπλων που περιέχουν στιλβωτικά, συντηρητικά ξύλου ή σπρέι καθαρισμού μπορεί να προκαλέσουν την φθορά των ελαστικών «ποδιών» και να αφήσουν σημάδια ή ένα ελαστικό υπόλειμμα στα έπιπλα. Για την αποφυγή οποιασδήποτε ζημιάς στα έπιπλά σας.

Τροφοδοσία ρεύματος

Η CASB360 Atmos είναι σχεδιασμένη να λειτουργεί με εναλλασσόμενο ρεύμα 110V -240V ~ 50Hz/60Hz

Διάγραμμα

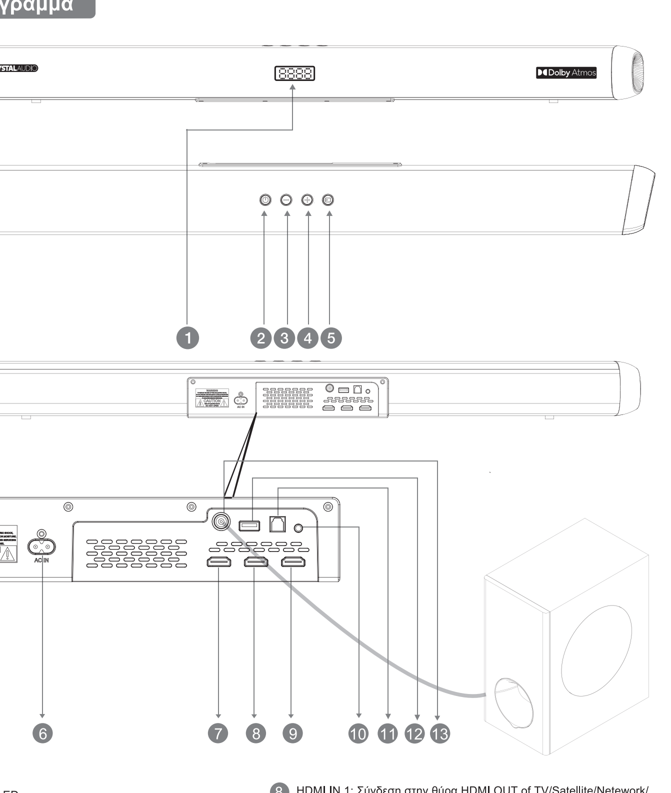

1. Οθόνη LED
2. Standby-on: Έναρξη λειτουργίας ή αναμονής.
3. Μείωση έντασης ήχου.
4. Αύξηση έντασης ήχου.
5. INPUT: Επιλογή πηγή αναπαραγωγής.
6. AC IN: Σύνδεση με τροφοδοσία ρεύματος.
7. HDMI IN 2: σύνδεση στην θύρα HDMI OUT τηςTV/Satellite/Network/Set-top box/BD/Blue Ray DVD/DVD player.
8. HDMI IN 1: Σύνδεση στην θύρα HDMI OUT of TV/Satellite/Network/Set-top box/BD/Blue Ray DVD/DVD player.
9. HDMI OUT (ARC): Σύνδεση στην θύρα HDMI (ARC)/HDMI IN στην TV.
10. 10 AUX: Σύνδεση στην θύρα Auxiliary Mp3/Phone/set-top box συσκευών.
11. 11 OPTICAL: Σύνδεση της οπτικής ίνας.
12. USB PORT: Σύνδεση μνήμης USB για αναπαραγωγή ή αναβάθμιση συσκευής
13. WOOFER PORT: Σύνδεση Subwoofer.

Τηλεχειριστήριο

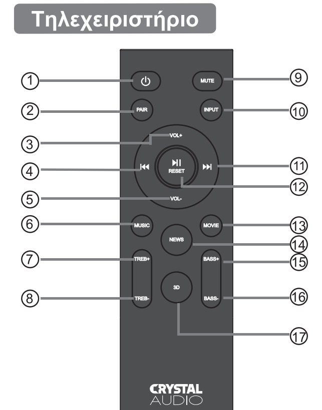

1. Power: Ενεργοποίηση/απενεργοποίηση.
2. PAIR: Πιέστε συνεχόμενα για 2''για την σύνδεση ή αποσύνδεση μέσω Bluetooth
3. VOL+: αύξηση έντασης ήχου
4. ⏮ Μεταφορά στο προηγούμενο αρχείο στην λειτουργία BT ή USB
5. VOL-: Μείωση έντασης ήχου.
6. Music button: για επιλογή των EQ ρυθμίσεων
7. Treble-up button: αύξηση των υψηλών συχνοτήτων
8. Treble-down button: μείωση των χαμηλών συχνοτήτων
9. Mute button: Προσωρινή σίγαση λειτουργίας, Επαναφορά με 2ο πάτημα.
10. Input button: για την επιλογή πηγής αναπαραγωγής
    ARC: σύνδεση μέσω HDMI ARC device
    Hd 1: σύνδεση μέσω HDMI 1 port
    Hd 2: σύνδεση μέσω HDMI 2 port
    bLUE: σύνδεση μέσω Bluetooth
    AUX: σύνδεση μέσω Auxiliary Line-in θύρας
    USb: σύνδεση μέσω USB
    OPTI: σύνδεση μέσω οπτικού καλωδίου
11. ⏭ Next button: Προώθηση στο επόμενο αρχείο στην λειτουργία BT ή USB
12. ⏯ Play-Pause button/Reset button: Έναρξη, παύση ή συνέχιση της αναπαραγωγής σε USB & BT σύνδεση/ Πιέστε συνεχόμενα για 2'' προκειμένου η συσκευή να επιστρέψει στις εργοστασιακές ρυθμίσεις.
13. Movie button: Πιέστε για την αντίστοιχη EQ ρύθμιση ήχου.
14. News button: Πιέστε για την αντίστοιχη EQ ρύθμιση ήχου.
15. Bass+ button: Ενισχύστε τις χαμηλές συχνότητες.
16. Bass- button: μείωση των χαμηλών συχνοτήτων
17. 3D button: επιλογή της 3D EQ ρύθμισης ήχου.

Λειτουργία τηλεχειριστηρίου

Το παρεχόμενο τηλεχειριστήριο επιτρέπει τη λειτουργία της μονάδας από απόσταση.

- Λειτουργεί αποτελεσματικά έως 10m απόσταση. Ενδέχεται να μην λειτουργεί σωστά εάν υπάρχουν εμπόδια μεταξύ της CASB360 Atmos και του τηλεχειριστηρίου.
- Εάν το τηλεχειριστήριο λειτουργεί κοντά σε άλλα προϊόντα που παράγουν υπέρυθρες ακτίνες ενδεχομένως να επηρεάσουν τη λειτουργία του και το τηλεχειριστήριο να λειτουργήσει εσφαλμένα.

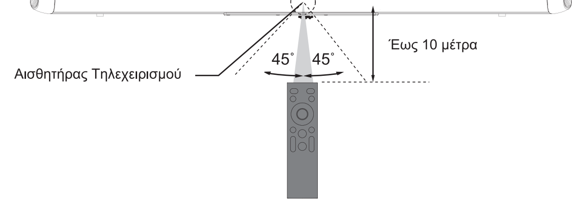

Τοποθέτηση της CASB360

Τοποθέτηση σε τραπέζι

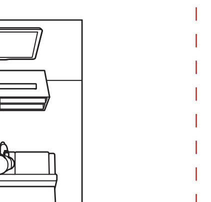

- Τοποθετείστε την CASB360 σε επίπεδη σταθερή επιφάνεια μπροστά από την τηλεόραση.
- Για καλύτερη απόδοση και σωστή ροή αέρα γύρω από τη μπάρα ήχου, τοποθετήστε την μαζί με το subwoofer όπως φαίνεται στην εικόνα δεξιά.

Επιτοίχια τοποθέτηση

1. Ανοίξτε 4 τρύπες στον τοίχο στις θέσεις που αντιστοιχούν στο παρεχόμενα υποστηρίγματα.
2. Τοποθετήστε τα πλαστικά ούπα (upat) στον τοίχο.
3. Βιδώστε τις βίδες τόσο ώστε τα στηρίγματα να είναι σταθερά.
4. Αφού στερεώσετε τις βίδες, τοποθετήστε τα pads της CASB360 πάνω στην επιτοίχια βάση.

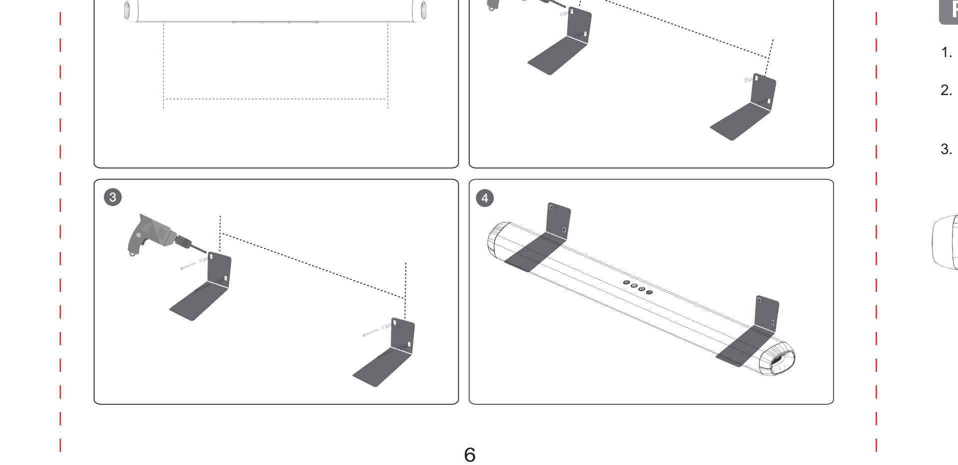

Λειτουργία

- Πριν συνδέσετε το καλώδιο τροφοδοσίας εναλλασσόμενου ρεύματος, βεβαιωθείτε ότι έχετε ολοκληρώσει όλες τις άλλες συνδέσεις.
- Βεβαιωθείτε ότι η τάση τροφοδοσίας αντιστοιχεί στην τάση της συσκευής.
- Βεβαιωθείτε ότι το καλώδιο τροφοδοσίας είναι συνδεδεμένο στο AC IN της συσκευής και στη συνέχεια σε πρίζα ρεύματος.

Βασικές λειτουργίες

1. Πατήστε το κουμπί τροφοδοσίας Power button είτε στο τηλεχειριστήριο είτε στην CASB360 για ενεργοποίηση.
2. Ενεργοποιήστε τη συνδεδεμένη συσκευή (όπως τηλεόραση, συσκευές αναπαραγωγής, κονσόλα παιχνιδιών κ.λπ.).
3. Πατήστε το κουμπί Input είτε στο τηλεχειριστήριο είτε στη γραμμή ήχου για να επιλέξετε την επιθυμητή πηγή εισόδου.

Πηγή ήχου	Περιγραφή
HDMI 1 & HDMI 2	Αναπαραγωγή ήχου από συσκευή συνδεδεμένη στην θύρα HDMI IN
ARC / OPTICAL	Αναπαραγωγή ήχου από συσκευή συνδεδεμένη στην θύρα HDMI ARC/OPTICAL)
AUX	Αναπαραγωγή ήχου από συσκευή συνδεδεμένη στην θύρα AUX
BLUETOOTH	Αναπαραγωγή ήχου από συσκευή συνδεδεμένη μέσω Bluetooth
USB	Αναπαραγωγή ήχου από συσκευή συνδεδεμένη μέσω USB

Power ON and OFF

1. Συνδέστε την συσκευή στην παροχή ηλεκτρικού ρεύματος.
2. Ενεργοποιείστε την CASB360 πιέζοντας στιγμιαία ⏻ το πλήκτρο Power στη συσκευή ή το τηλεχειριστήριο
   WELCOME
3. Για την απενεργοποίηση πιέστε για 2'' το πλήκτρο Power ⏻

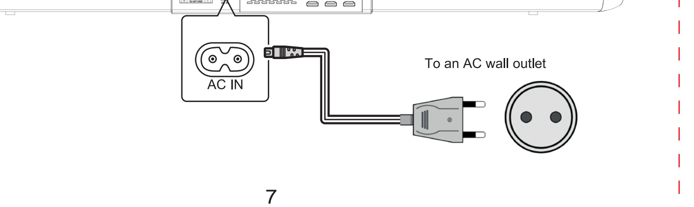

Επιλογή Ισοστάθμισης ήχου (EQ)

Διαλέξτε κάποια από τις προεπιλεγμένες ρυθμίσεις για τα διαμορφώσετε τον ήχο όπως επιθυμείτε.
Πιέστε το EQ πλήκτρο στο τηλεχειριστήριο για την επιθυμητή επιλογή: Movie/Music/News/3D:

Ρύθμιση μουσικής	Ενισχύει τα πρίμα και δίνοντας μεγαλύτερο βάθος μουσική.
Ρύθμιση κινηματογράφου	Ενισχύει τα μπάσα και την σαφήνεια των διαλόγων.
Ρύθμιση ομιλίας	Κατάλληλο για την παρακολούθηση τηλεοπτικών εκπομπών και ειδήσεων.
Ρύθμιση τρισδιάστατη	Ενισχύει τη μουσική υπόκρουση αλλά την πλήρη γκάμα του ήχου

Ρύθμιση της έντασης ήχου

Πιέστε τα πλήκτρα **Vol+/Vol-** (Volume) για την αύξηση/μείωση της έντασης ήχου
- Για την σίγαση πιέστε το πλήκτρο **Mute**.
- Για να επαναφέρετε τον ήχο πιέστε το πλήκτρο **Mute** πάλι ή τα πλήκτρα έντασης ήχου **Vol+/Vol-** (Volume).

Ρύθμιση Μπάσων/Πρίμων

Για την ρύθμιση των μπάσων
Πιέστε το πλήκτρο **BASS+ / BASS-** για την αύξηση/μείωση της έντασης μπάσων
Στην οθόνη θα εμφανίζεται η ένδειξη **B +5 / B –5.**

Για την ρύθμιση των πρίμων

Πιέστε το πλήκτρο **TREB+ / TREB-** στο τηλεχειριστήριο για την αύξηση/μείωση των πρίμων
Στην οθόνη θα εμφανίζεται η ένδειξη **T +5 / T –5.**

![CRYSTALAUDIO]

www.crystalaudio.gr

CE

ΔΗΛΩΣΗ ΣΥΜΜΟΡΦΩΣΗΣ

Ραδιοεξοπλισμός και τηλεπικοινωνιακός τερματικός εξοπλισμός, Οδηγία 2014/35/ΕΕ

Μέγιστη ισχύς λειτουργιάς ραδιοεξοπλισμού: **10dBm**

Ζώνες συχνοτήτων ραδιοεξοπλισμού: **2042-2048 MHz**

Με την παρούσα η Crystal Audio, δηλώνει ότι ο ραδιοεξοπλισμός, CASB360 Wireless Soundbar, συμμορφώνεται με την Οδηγία 2014/35/ΕΕ. Το πλήρες κείμενο της δήλωσης συμμόρφωσης ΕΕ διατίθεται στην ακόλουθη ιστοσελίδα στο διαδίκτυο:
www.CrystalAudio.gr

Εγγύηση:

Το παρόν προϊόν συνοδεύεται από εγγύηση 2 ετών, η οποία ισχύει από την ημερομηνία αγοράς και αποδεικνύεται από την απόδειξη ή το τιμολόγιο αγοράς, περιορίζεται στην επισκευή ή αντικατάσταση του προϊόντος και ισχύει μόνο στην Ελλάδα.

Δαμκαλίδης ΑΕ. Ζεφύρου 44, Π. Φάληρο, Ελλάδα

Αυτό το προϊόν σχεδιάστηκε από την Crystal Audio στην Ευρώπη και κατασκευάστηκε με τις υψηλότερες προδιαγραφές ποιότητας στην Κίνα.

CE RoHS

Αναμονή Λειτουργίας

1. Η συσκευή περνάει σε κατάσταση αναμονής όταν δεν λαμβάνει κάποιο σήμα για περισσότερα από 20".
   Η επανενεργοποίηση της γίνεται πιέζοντας οποιαδήποτε πλήκτρο.
2. Όταν αποσυνδεθεί η τηλεόραση ή άλλη συνδεδεμένη συσκευή, η CASB360 περνάει σε κατάσταση αναμονής
   Για την πλήρη απενεργοποίηση της, αποσυνδέστε την παροχή ρεύματος.

Επιλογή Λειτουργιών

1. Πιέστε το πλήκτρο επαναλαμβανόμενα στην CASB360 ή το INPUT πλήκτρο στο τηλεχειριστήριο για να επιλέξετε μεταξύ BT, AUX, OPTICAL, HDMI ARC, HDMI 1, HDMI 2, USB mode. Η επιλογή σας θα εμφανίζεται στην οθόνη.
2. Στην οθόνη θα εμφανίζονται οι παρακάτω ενδείξεις:
   bLUE-Σύνδεση Bluetooth, AUX -Σύνδεση AUX, OPTI -Οπτική σύνδεση, Hd 1 -Σύνδεση HDMI-1,
   Hd 2-Σύνδεση HDMI 2, ARC -Σύνδεση HDMI (ARC), USb -Σύνδεση USB

Η θύρα HDMI και HDMI (ARC) υποστηρίζει video & ήχο.
Υποστηριζόμενη ανάλυση video 1080p / 4K / HDR / 60fps.
Format ήχου: Dolby Atmos, Dolby Digital, Dolby Digital Plus, Dolby TrueHD, Dolby Surround HDMI version 2.0

Αναπαραγωγή ήχου μέσω Bluetooth

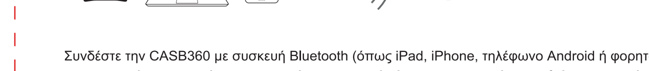

Συνδέστε την CASB360 με συσκευή Bluetooth (όπως iPad, iPhone, τηλέφωνο Android ή φορητό υπολογιστή) και στη συνέχεια μπορείτε να αναπαράγετε τα αρχεία ήχου της συσκευής απευθείας στην μπάρα.

Για την BT σύνδεση
• Υποστηρίζει τα προφίλ Bluetooth A2DP, AVRCP και με έκδοση Bluetooth ως 5.0.
• Το μέγιστο εύρος λειτουργίας μεταξύ της soundbar και μιας συσκευής Bluetooth είναι περίπου 10 μέτρα.

1. Ενεργοποιείστε την CASB360 πιέζοντας το πλήκτρο επαναλαμβανόμενα στην συσκευή ή το **INPUT** πλήκτρο στο τηλεχειριστήριο για να περάσει η συσκευή στην λειτουργία Bluetooth ενώ η LED οθόνη στην CASB360 αναβοσβήνει η ένδειξη bLUE για να ενεργοποιηθεί η διαδικασία σύζευξης.
2. Στη συσκευή Bluetooth, ενεργοποιήστε το Bluetooth, αναζητήστε και επιλέξτε "CASB360" στη λίστα αναζήτησης για να ξεκινήσετε σύνδεση (ανατρέξτε στο εγχειρίδιο χρήσης της συσκευής Bluetooth σχετικά με τον τρόπο ενεργοποίησης του) εάν σας ζητηθεί κωδικός πρόσβασης, χρησιμοποιήστε το "0000".
3. Όταν ακούσετε ένα ηχητικό τόνο και η ένδειξη bLUE σταματήσει να αναβοσβήνει η σύζευξη έχει ολοκληρωθεί.

4. Επιλέξτε στην συσκευή που είναι συνδεδεμένη μέσω Bluetooth τα αρχεία που θέλετε να αναπαράγετε:
   • Αν κατά την διάρκεια αναπαραγωγής δεχθείτε κλήση, η μουσική θα σταματήσει να αναπαράγεται
   • Αν η συσκευή υποστηρίζει το AVRCP προφίλ, επιλέγοντας από το τηλεχειριστήριο ⏮ ⏭ ενώ πιέζοντας το πλήκτρο ▶II για την αναπαραγωγή ή παύση; Πιέστε το **RESET** πλήκτρο πάνω από 2'' για να περάσετε στις εργοστασιακές ρυθμίσεις. Κρατήστε πατημένο το **Pair** πλήκτρο στο τηλεχειριστήριο για 2'' για την αποσύνδεση από την συσκευή.
5. Μπορείτε να ρυθμίσετε την ένταση ήχου από τα πλήκτρα της συσκευής ή του τηλεχειριστηρίου
6. Θα αποχωρήσετε από την λειτουργία Bluetooth όταν επιλέξετε άλλη πηγή
   • Όταν επανέλθετε η σύζευξη με την συσκευή Bluetooth θα γίνει αυτόματα.
7. Πιέστε το πλήκτρο **VOL +/-** για να ρυθμίσετε την επιθυμητή ένταση ήχου.

Σημείωση:
- Αν έχετε προβλήματα με την τρέχουσα σύνδεση διαγράψτε την CASB360 από την συνδεόμενη συσκευή και βεβαιωθείτε ότι βρίσκεστε εμβέλειας 10 μέτρων και επαναλάβετε την διαδικασία σύζευξης.
- Εάν αποσυνδέσετε την συνδεδεμένη συσκευή χειροκίνητα, η CASB360 θα περάσει σε διαδικασία σύζευξης
- Η μουσική αναπαραγωγή μπορεί να διακοπεί αν υπάρχουν εμπόδια μεταξύ των συσκευών ή ηλεκτρομαγνητικές παρεμβολές.
- Για να συνδεθεί η μπάρα σε άλλη Bluetooth συσκευή θα πρέπει πρώτα να αποσυνδεθεί η τρέχουσα.

★ Συνδέσεις

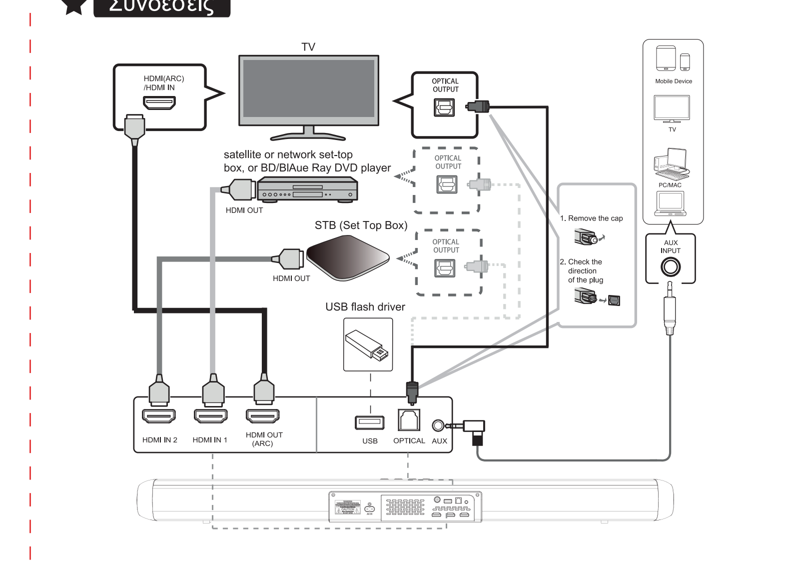

Αναπαραγωγή μέσω USB θύρας

Μόλις συνδεθεί στην αντίστοιχη θύρα μια συσκευή USB θα εμφανιστεί η ένδειξη USb και θα αρχίσει η αναπαραγωγή
(Αυτή η ρύθμιση εμφανίζεται μόνο όταν υπάρχει συνδεδεμένη USB μνήμη στην CASB360).

1. Σιγουρευτείτε την ότι η USB μνήμη περιέχει αρχεία MP3 ή WMA audio files.
2. Με την εισαγωγή της USB συσκευής και την έναρξη της αναπαραγωγής θα εμφανιστεί η ένδειξη 00:00 και θα εμφανίζεται ο χρόνος αναπαραγωγής στην οθόνη.
3. Χρησιμοποιήστε τα πλήκτρα **VOL +/–** για να ορίσετε την ένταση του ήχου.
4. Κατά τη διάρκεια αναπαραγωγής:

▶II Αναπαραγωγή/Παύση/Αναπαραγωγή	⏮ / ⏭ Περάστε στο προηγούμενο ή επόμενο αρχείο.

Αναπαραγωγή ήχου μέσω της AUX σύνδεσης

- Χρησιμοποιήστε ένα καλώδιο ήχου από 3,5 mm σε 3,5 mm για να συνδέσετε τον υπολογιστή, το tablet, το smartphone ή την υποδοχή ακουστικών της τηλεόρασης στη σύνδεση AUX της CASB360.
- Χρησιμοποιήστε ένα καλώδιο ήχου RCA σε 3.5mm για την αντίστοιχη σύνδεση Blu Ray / DVD Player / TV RCA out στη θύρα AUX της CASB360.
- Πιέστε στιγμιαία το πλήκτρο στην CASB360 ή το πλήκτρο Input στο τηλεχειριστήριο ώστε στην οθόνη LED να αναβοσβήνει η ένδειξη AUX
- Στην λειτουργία αυτή ο έλεγχος αναπαραγωγής μπορεί να γίνει μόνο από τη συνδεδεμένη συσκευή.

Σημείωση: Σε μερικούς υπολογιστές θα πρέπει να γίνουν ρυθμίσεις στον πίνακα ελέγχου του ήχου.

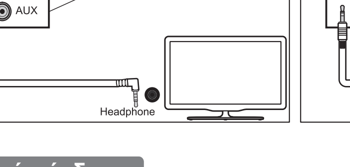

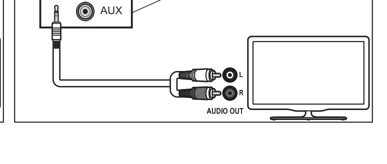

Οπτική σύνδεση

Συνδέστε ένα καλώδιο οπτικής ίνας στην θύρα Optical digital input και στην θύρα OPTICAL OUT της TV ή οποιασδήποτε άλλης συσκευής διαθέτει ανάλογη θύρα.

Ακολουθείστε την παρακάτω διαδικασία:
• Συνδέστε το οπτικό καλώδιο στην θύρα της CASB360.
• Συνδέστε το οπτικό καλώδιο με την τηλεόραση ή άλλη συσκευή που διαθέτει ανάλογη θύρα.
• Θέστε τη συσκευή σε λειτουργία PCM Stereo ή Stereo 2.0.

• Ενεργοποιήστε την συνδεόμενη συσκευή.
• Πιέστε το πλήκτρο input στην CASB360 ή στο τηλεχειριστήριο και περάστε στην λειτουργία Optical.
  Μόλις συνδεθείτε η ένδειξη θα είναι σταθερά αναμμένη OPTI.
• Οι λειτουργίες θα ελέγχονται πλήρως από την συνδεδεμένη συσκευή.

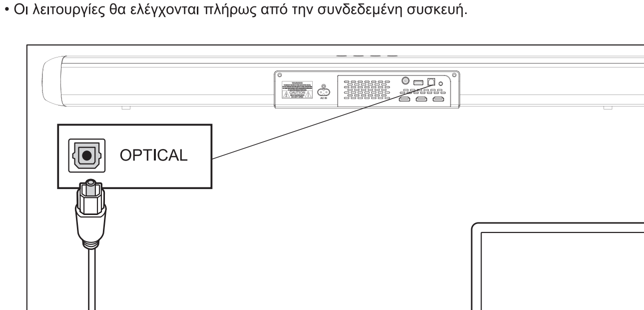

HDMI IN & HDMI (ARC) Σύνδεση

Συνδέστε το καλώδιο στην HDMI (ARC) θύρα

Κάποια μοντέλα τηλεοράσεων 4K HD απαιτούν την ρύθμιση HDMI εισόδου ή τις ρυθμίσεις εικόνας για να είναι εφικτή η αναπαραγωγή του HDR περιεχομένου. Για περισσότερες λεπτομέρειες ανατρέξτε στις οδηγίες χρήσης της τηλεόρασης.

★ Λειτουργία 1: ARC (Audio Return Channel)

Η CASB360 υποστηρίζει την τεχνολογία HDMI με Audio Return Channel (ARC).
Εάν το ίδιο ισχύει και για την τηλεόραση σας απαιτείται μόνο η παρούσα σύνδεση για την αναπαραγωγή ήχου.

1. Χρησιμοποιείστε ένα καλώδιο High Speed HDMI για συνδέσετε την θύρα HDMI OUT (ARC) στην CASB360 με την HDMI (ARC) θύρα της συσκευής.
2. Πιέστε μια φορά το Κουμπί στην CASB360 ή το **INPUT** κουμπί στο τηλεχειριστήριο προκειμένου να περάσουμε στην HDMI (ARC) λειτουργία. Μόλις ολοκληρωθεί η σύνδεση η οθόνη LED θα αναγράφει ARC
3. Ρυθμίστε με τα πλήκτρα **VOL +/–** την επιθυμητή ένταση ήχου.

★ Σημείωση:

- **Η τηλεόραση σας πρέπει να υποστηρίζει και να είναι ενεργοποιημένη η λειτουργία HDMI-CEC και ARC**
- **Συμβουλευτείτε τις οδηγίες χρήσης της τηλεόρασης**
- **Το καλώδιο πρέπει να είναι προδιαγραφών HDMI 1.4**

★ Λειτουργία 2: Standard HDMI

Αν η τηλεόρασή σας δεν διαθέτει λειτουργία HDMI ARC, συνδέστε την CASB360 στην θύρα HDMI.
- Συνδέστε το καλώδιο στην θύρα HDMI OUT της CASB360 και στην HDMI IN θύρα της συσκευής σας.
- Χρησιμοποιείστε ένα καλώδιο για συνδέσετε την θύρα HDMI IN της CASB360 σε άλλες εξωτερικές συσκευές (πχ. games consoles, DVD players ή Blu-Ray).
- Με το πλήκτρο της επιλογής πηγής επιλέξτε την σύνδεση HDMI, μόλις η σύνδεση πραγματοποιηθεί στην LED οθόνη θα εμφανιστεί η ένδειξη HDMI Hd 1 ή Hd 2.

★ Συνδέσεις HDMI:

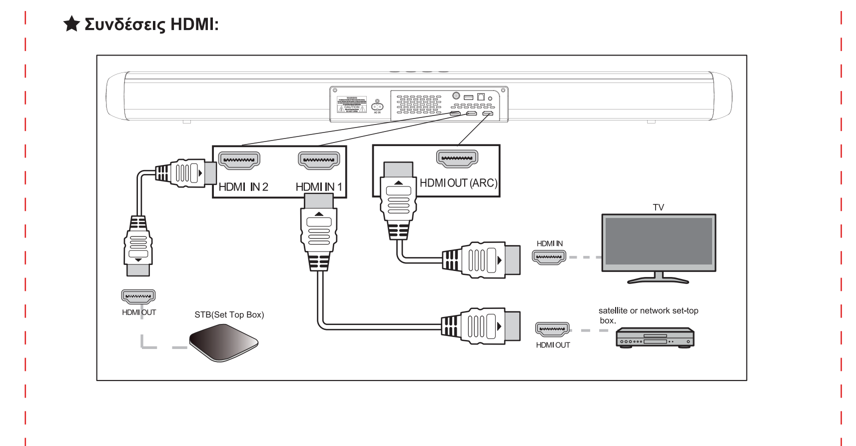

★ Χρήσιμες προτάσεις: (OPTICAL / HDMI ARC / HDMI 1 / HDMI 2 / DOLBY ATMOS)

- **Εάν η σύνδεση OPTICAL ή HDMI ARC δεν παράγει ήχο και αναβοσβήνει η ένδειξη LED**
  Θα πρέπει να ενεργοποιηθεί η λειτουργία PCM ή Dolby Digital στην συσκευή που αναπαράγει τον ήχο (πχ. TV, DVD or Blu-ray player).
- **Η CASB360 όταν δεν μπορεί να αποκωδικοποιήσει κάποια ψηφιακά format με αποτέλεσμα να μην αναπαράγει ήχο.**

ΔΕΝ ΑΠΟΤΕΛΕΙ ΔΥΣΛΕΙΤΟΥΡΓΙΑ. Βεβαιωθείτε ότι η πηγή αναπαραγωγής (πχ. TV, game console, DVD player, κτλ.) είναι ρυθμισμένη στην λειτουργία PCM ή Dolby Digital.

- **Στην λειτουργία HDMI όταν αναπαράγεται περιεχόμενο DOLBY ATMOS η ένδειξη LED θα αναφέρει DOLBY ATMOS.**
- **Όταν αναπαράγεται περιεχόμενο DOLBY DIGITAL PLUS, η ένδειξη LED θα αναφέρει DOLBY SURROUND.**

ΕΠΙΛΥΣΗ ΠΡΟΒΛΗΜΑΤΩΝ

Τηλεχειριστήριο

Πρόβλημα	Πιθανή αιτία	Λύση
Το τηλεχειριστήριο δεν δίνει εντολές στην CASB360.	Βρισκόμαστε εκτός εμβέλειας.	Πλησιάστε σε πιο κοντινή απόσταση.
	Οι μπαταρίες χρήζουν αντικατάστασης.	Αντικαταστήστε τις μπαταρίες.
	Ο αισθητήρας του τηλεχειριστηρίου δέχεται απευθείας ηλικιακό φως ή άλλη ισχυρή φωτεινή πηγή.	Αλλάξτε θέση στο τηλεχειριστήριο.
Το τηλεχειριστήριο της τηλεόρασης δεν λειτουργεί.	Η CASB360 εμποδίζει τον αισθητήρα τηλεχειρισμού της τηλεόρασης.	Τοποθετήστε διαφορετικά την CASB360.

Bluetooth

Πρόβλημα	Πιθανή αιτία	Λύση
Η CASB360 δεν είναι δυνατό να συνδεθεί.	Δεν έχει επιλεγεί η λειτουργία Bluetooth.	Επιλέξτε την λειτουργία Bluetooth.
	Η CASB360 είναι ήδη συνδεδεμένη σε άλλη συσκευή.	Αποσυνδέστε την συσκευή με την τρέχουσα σύνδεση και επανασυνδεθείτε.
	Η συσκευή Bluetooth βρίσκεται μακριά από την CASB360.	Πλησιάστε σε πιο κοντινή απόσταση.
	Μια συσκευή που εκπέμπει ισχυρά ηλεκτρομαγνητικά κύματα (όπως φούρνο μικροκυμάτων ή άλλη ασύρματη συσκευή) σε κοντινή απόσταση.	Μην τοποθετείτε συσκευές που εκπέμπουν ηλεκτρομαγνητικά κύματα.
	Η συσκευή Bluetooth δεν διαθέτει το κατάλληλο πρωτόκολλο.	Χρησιμοποιείστε συμβατή συσκευή.
	Το προφίλ σύνδεσης δεν λειτουργεί σωστά.	Διαγράψτε το προφίλ Bluetooth της συσκευής και επαναλάβετε την διαδικασία σύνδεσης.
Δεν παράγεται ήχος ή παρουσιάζει διακοπές.	Η ένταση του ήχου είναι πολύ χαμηλά.	Αυξήστε την ένταση του ήχου.
	Δεν είναι επιλεγμένη ως πηγή αναπαραγωγής το Bluetooth.	Επιλέξτε την λειτουργία Bluetooth.
	Δεν έχει επιλεγεί αναπαραγωγή την συσκευή.	Επιλέξτε αναπαραγωγή στην συσκευή Bluetooth.
	Στην Bluetooth συσκευή δεν έχει επιλεγεί η CASB360 ως συσκευή εξόδου ήχου.	Επιλέξτε στην Bluetooth συσκευή την CASB360 για την έξοδο ήχου.
	Η σύνδεση έχει διακοπεί.	Επανασυνδέστε την συσκευή Bluetooth.
	Οι αποστάσεις των δυο συσκευών είναι μεγάλες.	Μειώστε την απόσταση.
	Μια συσκευή που εκπέμπει ισχυρά ηλεκτρομαγνητικά κύματα έχει τοποθετηθεί σε κοντινή απόσταση.	Μην τοποθετείτε συσκευές που εκπέμπουν ηλεκτρομαγνητικά κύματα (όπως φούρνο μικροκυμάτων ή άλλη ασύρματη συσκευή) σε κοντινή απόσταση.

Audio

Πρόβλημα	Πιθανή αιτία	Λύση
Δεν αναπαράγεται ήχος.	Μια άλλη πηγή αναπαραγωγής έχει επιλεγεί.	Επιλέξτε την επιθυμητή πηγή ήχου.
	Έχει επιλεγεί η σίγαση.	Απενεργοποιείστε την σίγαση.
	Η ένταση του ήχου είναι χαμηλά.	Δυναμώστε την ένταση.
	Το καλώδιο τροφοδοσίας δεν έχει τοποθετηθεί σωστά.	Βεβαιωθείτε ότι η τροφοδοσία ρεύματος είναι σωστά τοποθετημένη.
	Δεν είναι σωστά τοποθετημένο το καλώδιο ήχου jack.	Συνδέστε σωστά την πηγή αναναπαραγωγής και την CASB360 με το καλώδιο jack.
	Η πηγή σύνδεσης δεν παράγει το κατάλληλο σήμα.	Τοποθετείστε την λειτουργία αναπαραγωγής στην ρύθμιση PCM.
Η ένταση μειώνεται όταν η CASB360 ενεργοποιείται.	Η αυτόματη ρύθμιση έντασης είναι ρυθμισμένη σε συγκεκριμένη επίπεδο με την ενεργοποίηση της CASB360.	Ρυθμίστε την ένταση στο επιθυμητό επίπεδο.
Δεν υπάρχει ήχος.	Η ένταση είναι χαμηλή.	Ρυθμίστε την ένταση στο επιθυμητό επίπεδο.
	Η τηλεόραση αναπαράγει 2 κανάλια ήχου όπως PCM πχ.	Αλλάξτε τις ρυθμίσεις στην τηλεόρασή σας.
	Ο ήχος αναπαράγεται και από τα ηχεία της TV.	Θέστε τον ήχο της τηλεόρασης στο minimum.
	Η θέση ακρόασης είναι κοντά στην συσκευή.	Απομακρυνθείτε από την CASB360.
Αναπαράγεται θόρυβος.	Η CASB360 βρίσκεται κοντά σε άλλη συσκευή ηλεκτρομαγνητικής εκπομπής.	Τοποθετείστε σε άλλη θέση τις συσκευές που επηρεάζουν.

CRYSTALAUDIO

Οδηγίες Χρήσης

Dolby ATMOS SOUNDBAR

CASB360

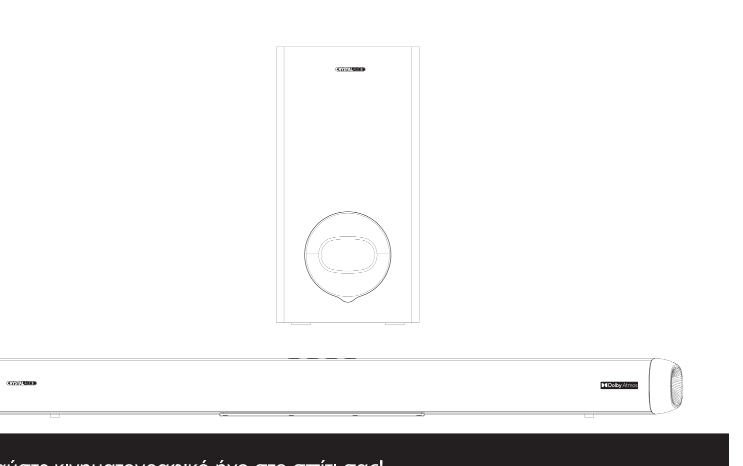

Απολαύστε κινηματογραφικό ήχο στο σπίτι σας!
Η Crystal Audio CASB360 Dolby Atmos είναι σχεδιασμένη για να αναπαράγει υπέροχο ήχο, δημιουργώντας ένα ηχητικά τρισδιάστατο περιβαλλον, δίνοντας τη δυνατότητα να απολαύσετε όλες σας τις ταινίες και εκπομπές στο μέγιστο!