CRYSTALAUDIO

www.CrystalAudio.gr

CE

ΔΗΛΩΣΗ ΣΥΜΜΟΡΦΩΣΗΣ

Ραδιοεξοπλισμός και τηλεπικοινωνιακός τερματικός εξοπλισμός, Οδηγία 2014/35/ΕΕ

Μέγιστη ισχύς λειτουργιάς ραδιοεξοπλισμού: **2dBm**
Ζώνες συχνοτήτων ραδιοεξοπλισμού: **2042-2048 MHz**

Με την παρούσα η Crystal Audio, δηλώνει ότι ο ραδιοεξοπλισμός, CASB160S Wireless Soundbar, συμμορφώνεται με την Οδηγία 2014/35/ΕΕ. Το πλήρες κείμενο της δήλωσης συμμόρφωσης ΕΕ διατίθεται στην ακόλουθη ιστοσελίδα στο διαδίκτυο: **www.CrystalAudio.gr**

Εγγύηση:

Το παρόν προϊόν συνοδεύεται από εγγύηση 2 ετών, η οποία ισχύει από την ημερομηνία αγοράς και αποδεικνύεται από την απόδειξη ή το τιμολόγιο αγοράς, περιορίζεται στην επισκευή ή αντικατάσταση του προϊόντος και ισχύει μόνο στην Ελλάδα.

Δαμκαλίδης ΑΕ. Ζεφύρου 44, Π. Φάληρο, Ελλάδα

Αυτό το προϊόν σχεδιάστηκε από την Crystal Audio στην Ευρώπη και κατασκευάστηκε με τις υψηλότερες προδιαγραφές ποιότητας στην Κίνα.

CE RoHS

Αναπαραγωγή ήχου μέσω σύνδεσης Bluetooth

1. Ενεργοποιήστε την μπάρα και στη συνέχεια πατήστε το κουμπί INPUT για να μεταβείτε στη λειτουργία BT
2. Ενεργοποιήστε τη λειτουργία σύζευξης στο τηλέφωνό ή συσκευή σας και επιλέξτε την συσκευή "CASB160S"
3. Όταν συζευχθεί επιτυχώς, θα ακούσετε έναν τόνο επιβεβαίωσης
4. Το τηλεχειριστήριο μπορεί να εκτελέσει και εντολές αναπαραγωγής της λειτουργίας BT

Σημειώσεις:

- Εάν η συσκευή σύζευξης είναι απενεργοποιημένη ή γίνει χειροκίνητη αποσύνδεση, η μπάρα ήχου θα εισέλθει πάλι αυτόματα σε λειτουργία σύζευξης.
- Η σύνδεση με την υπάρχουσα συσκευή διατηρείται σε ασύρματη εμβέλεια 10 μέτρων. Για να συνδεθείτε σε άλλες συσκευές, επαναλάβετε τα παραπάνω βήματα σύζευξης.
- Δεν υπάρχει αυτόματος τερματισμός λειτουργίας σε λειτουργία σύζευξης. Η συσκευή θα παραμείνει σε λειτουργία έως ότου συζευχθεί κάποια συσκευή, οπότε απενεργοποιήστε την αν δεν χρησιμοποιείται.

AUX σύνδεση

- Συνδέστε τη μπάρα ήχου στον υπολογιστή, το tablet, το smartphone, την τηλεόραση ή άλλη συσκευή χρησιμοποιώντας καλώδιο ήχου 3,5 mm, πατήστε το κουμπί INPUT για να μεταβείτε στη λειτουργία εισόδου AUX.
- Σε αυτήν τη λειτουργία, η αναπαραγωγή μπορεί να ελεγχθεί μόνο από τη συνδεδεμένη συσκευή σας.

Σημείωση: Για ορισμένους υπολογιστές, ίσως χρειαστεί να αποκτήσετε πρόσβαση στον πίνακα ελέγχου ήχου και να ορίσετε τη μπάρα ήχου ως συσκευή εξόδου ήχου αναπαραγωγή.

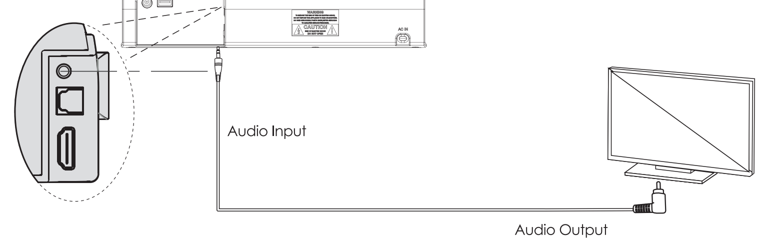

Αναπαραγωγή ήχου μέσω θύρας USB

Η μπάρα ήχου μεταβαίνει αυτόματα σε λειτουργία USB και με ένδειξη στην οθόνη LED (USb)
όταν εισάγεται μονάδα flash USB

1. Βεβαιωθείτε ότι η μονάδα flash USB περιέχει αρχεία ήχου MP3 ή WMA (άλλοι τύποι αρχείων δεν υποστηρίζονται)
2. Συνδέστε τη μονάδα flash USB στη θύρα USB στη μπάρα ήχου. Η μουσική θα αναπαραχθεί αυτόματα
3. Το τηλεχειριστήριο μπορεί να χρησιμοποιηθεί κατά τη λειτουργία μέσω USB

Οπτική ίνα

Χρησιμοποιήστε αυτήν τη λειτουργία για να αναπαράγετε ήχο από την οπτική ψηφιακή είσοδο, για παράδειγμα από μια τηλεόραση με αντίστοιχη σύνδεση.
Προχωρήστε ως εξής:
- Συνδέστε το οπτικό καλώδιο στην οπτική ψηφιακή έξοδο της συσκευής σας.
- Στη συνέχεια, συνδέστε το οπτικό καλώδιο στην οπτική ψηφιακή είσοδο της μπάρας ήχου.
- Ενεργοποιήστε την τηλεόραση και την μπάρα ήχου. Ρυθμίστε τη συνδεδεμένη τηλεόραση σε "PCM Stereo" ή "Stereo 2.0".
- Μεταβείτε στη λειτουργία εισόδου OPTICAL χρησιμοποιώντας τηλεχειριστήριο.
- Μπορείτε να χρησιμοποιήσετε τα κουμπιά έντασης ήχου για να προσαρμόσετε την ένταση ήχου στις απαιτήσεις σας.

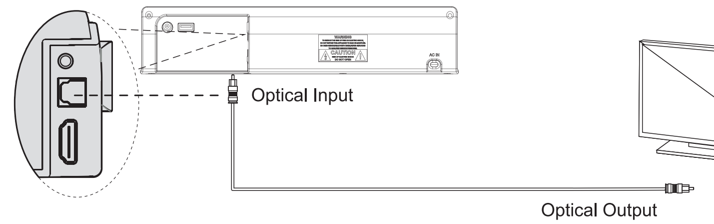

HD ARC σύνδεση

1. Η μπάρα ήχου υποστηρίζει HD ARC με κανάλι επιστροφής ήχου (ARC). Αν η τηλεόρασή σας είναι συμβατή με ARC, μπορείτε να ακούσετε τον ήχο της τηλεόρασης από όλες τις πηγές της μέσω της soundbar χρησιμοποιώντας ένα μόνο καλώδιο HD ARC
2. Χρησιμοποιείστε ένα καλώδιο HD ARC υψηλής ταχύτητας και συνδέστε το καλώδιο από την μπάρα ήχου στη σύνδεση HD ARC της τηλεόρασης.

Για λεπτομέρειες, ανατρέξτε στο εγχειρίδιο χρήσης της τηλεόρασης.

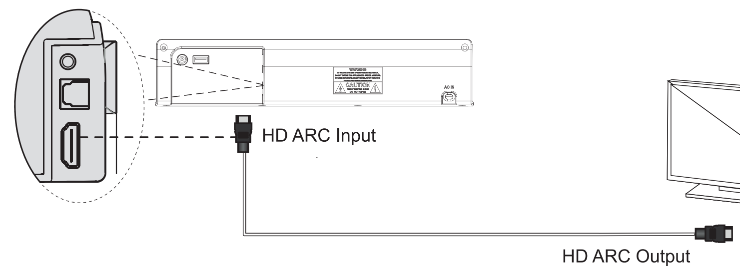

ΕΠΙΛΥΣΕΙΣ ΠΡΟΒΛΗΜΑΤΩΝ

ΠΡΌΒΛΗΜΑ	ΠΙΘΑΝΉ ΑΙΤΊΑ	ΛΥΣΗ
Η μπάρα δεν αναπαράγει ήχο.	Μια άλλη πηγή είναι επιλεγμένη.	Επιλέξτε την σωστή πηγή αναπαραγωγής.
	Η λειτουργία σίγασης είναι ενεργοποιημένη.	Απενεργοποιήστε την λειτουργία σίγασης.
	Η ένταση ήχου είναι ρυθμισμένη σε πολύ χαμηλό επίπεδο.	Ρυθμίστε την ένταση ήχου.
	Το καλώδιο τροφοδοσίας δεν είναι σωστά συνδεδεμένο.	Βεβαιωθείτε για την σωστή σύνδεση του φις στην πρίζα.
	Υπάρχει καλώδιο εισόδου συνδεμένο 3,5mm	Συνδέστε το καλώδιο jack 3.5mm στην μπάρα ήχου αλλά και την συσκευή αναπαραγωγής.
	Το σήμα εισόδου δεν είναι κατάλληλο για αναπαραγωγή από την μπάρα ήχου.	Όταν η μπάρα ήχου και η τηλεόραση (ή άλλη συσκευή) συνδέονται μέσω εξόδου θύρας (ARC), επιλέξτε τη σωστή είσοδο και έξοδο ήχου. Βεβαιωθείτε ότι η ρύθμιση εξόδου ψηφιακού ήχου στη συσκευή αναπαραγωγής έχει μορφή PCM. Δεδομένου ότι η μορφή εξόδου της μπάρας ήχου μας είναι PCM, εάν χρησιμοποιείται άλλη μορφή αποκωδικοποίησης θα πρέπει προσαρμοστεί στην κατάσταση PCM.
Ο ήχος είναι παραμορφωμένος ή έχει ηχώ.	Ο ήχος των ηχείων της τηλεόραση δεν έχει τεθεί σε σίγαση.	Βεβαιωθείτε ότι τα ηχεία της τηλεόραση έχουν τεθεί σε σίγαση.
Η ένταση είναι χαμηλή όταν η μπάρα ήχου ενεργοποιείται.	Η λειτουργία αυτόματης ρύθμισης έντασης ήχου είναι πάντα ενεργοποιημένη για να αποφευχθεί η υπερβολική ένταση όταν ενεργοποιούμε την μπάρα ήχου.	Ρυθμίστε τον ήχο στο επιθυμητό επίπεδο από τα χειριστήρια.
Αναπαραγωγή θορύβου.	Η μπάρα ήχου είναι κοντά σε άλλη συσκευή αναπαραγωγής υψηλών συχνοτήτων.	Μετακινήστε κατάλληλα την μπάρα ήχου.
Δεν λειτουργεί το τηλεχειριστήριο.	Η μπάρα ήχου είναι εκτός εμβέλειας.	Πλησιάστε το τηλεχειριστήριο στην συσκευή.
	Οι μπαταρίες δεν έχουν ενέργεια.	Αντικαταστήστε τις μπαταρίες.
	Ο αισθητήρας του τηλεχειριστηρίου είναι εκτεθειμένος σε ισχυρή φωτιστική πηγή.	Αλλάξτε θέση/κατεύθυνση του τηλεχειριστηρίου σε σχέση με την μπάρα ήχου.
Η τηλεόραση δεν μπορεί να λειτουργήσει με το δικό της τηλεχειριστήριο.	Η μπάρα ήχου εμποδίζει τον αισθητήρα σήματος τηλεχειρισμού της τηλεόρασης.	Μετακινείστε κατάλληλα την μπάρα ήχου.
Η μπάρα ήχου δεν μπορεί να συνδεθεί μέσω Bluetooth.	Η λειτουργία Bluetooth δεν είναι ενεργοποιημένη ή δεν έχει γίνει η σωστή σύζευξη.	Επανεκκινήστε τη μπάρα ήχου και δοκιμάστε να κάνετε ξανά την σύζευξη. Βεβαιωθείτε ότι έχετε ενεργοποιήσει τη λειτουργία Bluetooth. Ανατρέξτε στις οδηγίες χρήσης της συσκευής σχετικά με τον τρόπο ενεργοποίησης και της σωστή σύνδεσης. Η μπάρα ήχου είναι ήδη συνδεδεμένη με άλλη συσκευή Bluetooth. Αποσυνδέστε τη συνδεδεμένη συσκευή και προσπαθήστε ξανά.
	Δεν είναι επιλεγμένη ως πηγή το Bluetooth.	Επιλέξτε ως πηγή εισόδου του Bluetooth.
	Η μπάρα ήχου είναι ήδη συνδεδεμένη σε άλλη συσκευή.	Αποσυνδέστε την υπάρχουσα σύνδεση και πραγματοποιήστε νέα.
	Οι συσκευές απέχουν μεταξύ τους.	Μειώστε την απόστασή μεταξύ των συσκευών.
	Μια συσκευή που εκπέμπει ισχυρά ηλεκτρομαγνητικά κύματα έχει τοποθετηθεί σε κοντινή απόσταση.	Μην τοποθετείτε συσκευές που εκπέμπουν ηλεκτρομαγνητικά κύματα (όπως φούρνο μικροκυμάτων ή άλλη ασύρματη συσκευή) σε κοντινή απόσταση.
	Η συσκευή Bluetooth δεν υποστηρίζει κοινό πρωτόκολλο λειτουργίας.	Χρησιμοποιείστε συσκευή με κοινό πρωτόκολλο λειτουργίας.
	Το προφίλ σύνδεσης στη συσκευή Bluetooth ενδέχεται να μην λειτουργεί σωστά για κάποιο λόγο.	Διαγράψτε το προφίλ σύνδεσης στη συσκευή Bluetooth και στη συνέχεια, συνδέστε τη συσκευή Bluetooth εκ νέου.

ΠΡΌΒΛΗΜΑ	ΠΙΘΑΝΉ ΑΙΤΊΑ	ΛΥΣΗ
Η ποιότητα αναπαραγωγής ήχου από μια συνδεδεμένη Bluetooth συσκευή είναι κακή και η σύνδεση δεν είναι σταθερή.	Η λήψη σήματος Bluetooth είναι κακή.	Μετακινήστε τη συσκευή και την μπάρα ήχου σε πιο κοντινή απόσταση ή αφαιρέστε οποιοδήποτε εμπόδιο μεταξύ τους.
Δεν αναπαράγεται ήχος ή κάνει διακοπές στην λειτουργία Bluetooth.	Η ρύθμιση έντασης στην συσκευή Bluetooth είναι χαμηλή.	Ρυθμίστε την ένταση του ήχου.
	Η πηγή εισόδου δεν είναι σωστά επιλεγμένη.	Επιλέξτε ως πηγή εισόδου το Bluetooth.
	Η μπάρα ήχου δεν αναπαράγει ήχο.	Ελέγξτε αν γίνεται αναπαραγωγή από την συσκευή Bluetooth.
	Η σύνδεση Bluetooth είναι ενεργή σε άλλη συσκευή.	Επιλέξτε την σύνδεση με την επιθυμητή συσκευή αναπαραγωγής.
	Η σύνδεση Bluetooth διακόπηκε.	Επανασυνδέστε την συσκευή Bluetooth.
	Η απόσταση μεταξύ των συσκευών είναι εκτός προδιαγραφών.	Μειώστε την απόστασή μεταξύ των συσκευών.
	Μια συσκευή κοντά εκπέμπει ισχυρά ηλεκτρομαγνητικά κύματα.	Απομακρύνεται άλλες συσκευές που είναι τοποθετημένες κοντά στην μπάρα ήχου.
Δεν υπάρχει ήχος στην σύνδεση HD ARC.	Ακατάλληλο καλώδιο HD ARC δεν μεταφέρει το σήμα σωστά. Δεν έχει επιλεγεί η σύνδεση HD ARC. Η τηλεόραση δεν υποστηρίζει HD ARC.	1. Βεβαιωθείτε ότι χρησιμοποιείτε το κατάλληλο 19-core HD ARC καλώδιο. 2. Η έξοδος ήχου της τηλεόρασης είναι ρυθμισμένη για την θύρα HD ARC, βεβαιωθείτε ότι η τηλεόραση διαθέτει HD ARC θύρα. 3. Ρυθμίστε την τηλεόραση στο menu σε TV (ARC) (CEC). Ρυθμίστε την τηλεόραση σε λειτουργία ήχου PCM (ανατρέξτε στις οδηγίες της τηλεόρασης).
Δεν υπάρχει ήχος στην οπτική σύνδεση.	Το οπτικό καλώδιο δεν λειτουργεί σωστά και δεν αποστέλλει το κατάλληλο σήμα στην μπάρα ήχου. Δεν έχει επιλεγεί η λειτουργία εξόδου ήχου μέσω οπτικής ίνας.	1. Αντικαταστήστε το καλώδιο. 2. Ρυθμίστε την τηλεόραση σε λειτουργία ήχου PCM (ανατρέξτε στις οδηγίες της τηλεόρασης).
Δεν υπάρχει ήχος στην USB σύνδεση.	Η USB μνήμη δεν διαθέτει συμβατούς τύπους αρχείων. Η USB μνήμη δεν έχει τοποθετηθεί σωστά.	Ελέγξτε ότι η μνήμη USB περιέχει συμβατούς τύπους αρχείων. Ελέγξτε την σωστή τοποθέτηση της στην USB θύρα.
Αποσύνδεση subwoofer και μπάρας ήχου.	Η σύνδεση δεν είναι σωστή.	1. Θέστε την συσκευή εκτός ρεύματος 2. Επανασυνδέστε την συσκευή στην παροχή ρεύματος.

CRYSTALAUDIO

Οδηγίες Χρήσης

Bluetooth® COMPACT SOUNDBAR

with Powerful Active Subwoofer

CASB160S

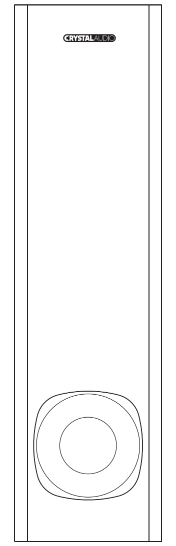

A opsi CASB160S A5(148x210mm κλειστό) 888x210mm Anoixto

Σημαντικές Οδηγίες Ασφαλείας

Σας ευχαριστούμε για την αγορά της Crystal Audio CASB160S Compact Soundbar.
Διαβάστε προσεκτικά αυτό το εγχειρίδιο οδηγιών και κρατήστε το για μελλοντική χρήση.

Προσοχή

CAUTION!
RISK OF ELECTRIC SHOCK
DO NOT OPEN

TO REDUCE THE RISK OF ELECTRIC SHOCK
DO NOT REMOVE COVER (OR BACK)

Προσοχή:
Για να μειώσετε τον κίνδυνο ηλεκτροπληξίας, μην αποσυναρμολογείτε το προϊόν και μην εκθέτετε τη συσκευή σε βροχή ή υγρασία. Το προιόν δεν μπορεί να επισκευασθεί/τροποποιηθεί από το χρήστη.
Σε περίπτωση οποιουδήποτε προβλήματος επικοινωνήστε αποκλειστικά με το εξειδικευμένο service της Crystal Audio.

Το παρόν σήμα σας ειδοποιεί για την παρουσία μη μονωμένης επικίνδυνης τάσης εντός του περιβλήματος του προϊόντος, η οποία μπορεί να είναι επαρκούς μεγέθους ώστε να προκαλέσει ηλεκτροπληξία σε άτομο ή άτομα.

Σημαντικό! Αυτό το σύμβολο σας ειδοποιεί να διαβάσετε και να παρατηρήσετε σημαντικές προειδοποιήσεις και οδηγίες στη συσκευή ή στις οδηγίες χρήσης.

Σημαντικές οδηγίες ασφαλείας:
Αυτή η συσκευή δεν προορίζεται για χρήση από άτομα (συμπεριλαμβανομένων και παιδιών) με μειωμένες σωματικές ή διανοητικές ικανότητες ή έλλειψη εμπειρίας και γνώσεων, εκτός εάν τους δοθεί επίβλεψη ή οδηγίες σχετικά με τη χρήση της συσκευής από άτομο υπεύθυνο για την ασφάλειά τους. Τα παιδιά θα πρέπει να επιβλέπονται για να διασφαλιστεί ότι δεν παίζουν με τη συσκευή.

1. Για να αποφύγετε πιθανή βλάβη στην ακοή, μην ακούτε σε υψηλά επίπεδα έντασης ήχου για μεγάλες χρονικές περιόδους ή σε ξαφνικό υψηλό επίπεδο έντασης ήχου.
2. Μην χρησιμοποιείτε ποτέ τη συσκευή χωρίς επίβλεψη! Απενεργοποιήστε τη συσκευή κάθε φορά που δεν τη χρησιμοποιείτε, ακόμα και αν δεν τη χρησιμοποιείτε μόνο για λίγο.
3. Η συσκευή δεν προορίζεται για λειτουργία με εξωτερικό χρονομετρητή ή ξεχωριστό σύστημα τηλεχειρισμού.
4. Εάν το καλώδιο τροφοδοσίας έχει υποστεί ζημιά, πρέπει να αντικατασταθεί από το εξειδικευμένο τεχνικό τμήμα της Crystal Audio προκειμένου να αποφευχθεί ο κίνδυνος.
5. Πριν από τη λειτουργία αυτού του συστήματος, ελέγξτε την τάση του για να δείτε αν είναι πανομοιότυπη με την τάση της τοπικής παροχής ηλεκτρικού ρεύματος.
6. Δεν πρέπει να καλύπτεται το άνοιγμα εξαερισμού με αντικείμενα όπως εφημερίδες, τραπεζομάντιλα, κουρτίνες κλπ. Βεβαιωθείτε ότι υπάρχει τουλάχιστον 20cm κενού χώρου από πάνω και τουλάχιστον 5 cm κενού χώρου σε κάθε πλευρά της μονάδας.
7. Η συσκευή δεν πρέπει να εκτίθεται σε σταγόνες ή σταγονίδια. Αντικείμενα γεμάτα με υγρά, όπως ποτήρια ή βάζα, δεν πρέπει να τοποθετούνται πάνω στην συσκευή.
8. Για να αποτρέψετε τον κίνδυνο πυρκαγιάς ή ηλεκτροπληξίας, μην εκθέτετε αυτόν τον εξοπλισμό σε άμεση θερμότητα, βροχή, υγρασία ή σκόνη.

9. Μην τοποθετήσετε αυτή τη μονάδα κοντά σε πηγές νερού, π.χ. βρύσες, μπανιέρες, πλυντήρια ρούχων ή πισίνες. Βεβαιωθείτε ότι τοποθετείτε τη συσκευή σε στεγνή, σταθερή επιφάνεια.
10. Μην τοποθετείτε αυτή τη μονάδα κοντά σε ισχυρό μαγνητικό πεδίο.
11. Μην τοποθετείτε τη συσκευή επάνω σε ενισχυτή ή δέκτη.
12. Μην τοποθετείτε τη συσκευή κοντά σε σημεία με υψηλή υγρασία, διότι θα επηρεάσει τα ηλεκτρικά της μέρη.
13. Μην προσπαθήσετε να καθαρίσετε τη συσκευή με χημικά διαλύματα καθώς αυτό μπορεί να προκαλέσει ζημιά στο φινίρισμα. Καθαρίστε την συσκευή εξωτερικά με ένα καθαρό, στεγνό ή ελαφρώς υγρό πανί.
14. Όταν αφαιρείτε το φις από την πρίζα του τοίχου, να τραβάτε πάντα απευθείας από το φις, μην τραβάτε ποτέ το καλώδιο.
15. Ανάλογα με τα ηλεκτρομαγνητικά κύματα που χρησιμοποιούνται, εάν μια τηλεόραση είναι ενεργοποιημένη κοντά στην Soundbar, η οποία είναι παράλληλα ενεργοποιημένη, ενδέχεται να εμφανιστούν γραμμές στην τηλεόραση LED. Ούτε αυτή η μονάδα ούτε η τηλεόραση δυσλειτουργούν. Αν δείτε τέτοιες γραμμές, απομακρύνετε λίγο τη soundbar από την τηλεόραση.
16. Προστατέψτε το καλώδιο τροφοδοσίας από οποιαδήποτε πίεση ή αλλοίωση
17. Διαβάστε, διατηρείστε και ακολουθείστε αυτές τις οδηγίες αλλά και όλες τις προειδοποιήσεις.
18. Αυτή η μπάρα ήχου αναπτύχθηκε ειδικά για LED/LCD/Plasma TV' s και PCs: Δεν πρέπει να χρησιμοποιείται σε συνδυασμό με CRT TV (Cathode Ray Tube TV) προκειμένου να αποφευχθούν παρεμβολές στην εικόνα.
19. Για λόγους ασφαλείας, μην αφαιρείτε καλύμματα ή προσπαθείτε να αποκτήσετε πρόσβαση στο εσωτερικό του προϊόντος, μην προσπαθήσετε να αφαιρέσετε τυχόν βίδες ή να ανοίξετε το περίβλημα της συσκευής.
20. Για να αποσυνδέσετε εντελώς τη συσκευή από την τροφοδοσία εναλλασσόμενου ρεύματος, το φις πρέπει να αφαιρεθεί εντελώς από την πρίζα εναλλασσόμενου ρεύματος.

Προετοιμασία πριν την χρήση

Unboxing και ρύθμιση

- Αφαιρέστε τη μπάρα ήχου από το κουτί και αφαιρέστε όλο το υλικό συσκευασίας. Αποθηκεύστε το υλικό συσκευασίας, αν είναι δυνατόν, σε περίπτωση που η μπάρα ήχου πρέπει ποτέ να συντηρηθεί ή να μεταφερθεί. Το αρχικό χαρτοκιβώτιο και το υλικό συσκευασίας είναι ο μόνος ασφαλής τρόπος για να συσκευάσετε τη μπάρα ήχου σας για να την προστατεύσετε από ζημιές κατά τη μεταφορά.
- Αφαιρέστε τυχόν περιγραφικές ετικέτες ή αυτοκόλλητα στο μπροστινό ή στο επάνω μέρος της συσκευασίας. Μην αφαιρείτε ετικέτες ή αυτοκόλλητα από το πίσω ή το κάτω μέρος.
- Τοποθετήστε τη μπάρα ήχου σας σε μια επίπεδη επιφάνεια, όπως τραπέζι, γραφείο ή ράφι, βολική για έξοδο εναλλασσόμενου ρεύματος, από άμεσο ηλιακό φως και μακριά από πηγές υπερβολικής θερμότητας, βρωμιάς, σκόνης, υγρασίας, υγρασίας ή κραδασμών.
- Ξετυλίξτε το καλώδιο γραμμής που συνδέει τον προσαρμογέα εναλλασσόμενου ρεύματος και επεκτείνετέ το σε όλο το μήκος του.

Προστατέψτε τα έπιπλά σας
Αυτό το μοντέλο είναι εξοπλισμένο με μη ολισθηρές ελαστικές βάσεις που εμποδίζουν την κίνηση του προϊόντος όταν πιέζετε τα πλήκτρα του. Αυτές οι βάσεις είναι κατασκευασμένες από ειδικά σχεδιασμένο υλικό για να μην αφήνουν σημάδια ή λεκέδες στα έπιπλά σας. Ωστόσο, ορισμένοι τύποι επίπλων με βάση το λάδι ή συντηρητικών ξύλου ή σπρέι καθαρισμού μπορεί να προκαλέσουν χαλάρωση των ελαστικών βάσεων και να αφήσουν σημάδια ή υπολείμματα καουτσούκ στα έπιπλα.

Πηγή ενέργειας
Αυτή η μπάρα ήχου έχει σχεδιαστεί για να λειτουργεί σε κανονική πηγή τροφοδοσίας εναλλασσόμενου ρεύματος. Για την Ευρώπη, λειτουργεί μόνο SMPS 110V-240V~50hz/60Hz. Μην επιχειρήσετε να συνδέσετε τη μπάρα ήχου σε οποιαδήποτε άλλη πηγή ενέργειας. Θα μπορούσατε να προκαλέσετε ζημιά στην συσκευή χωρίς να καλύπτεται από την εγγύησή σας.

Σχεδιάγραμμα

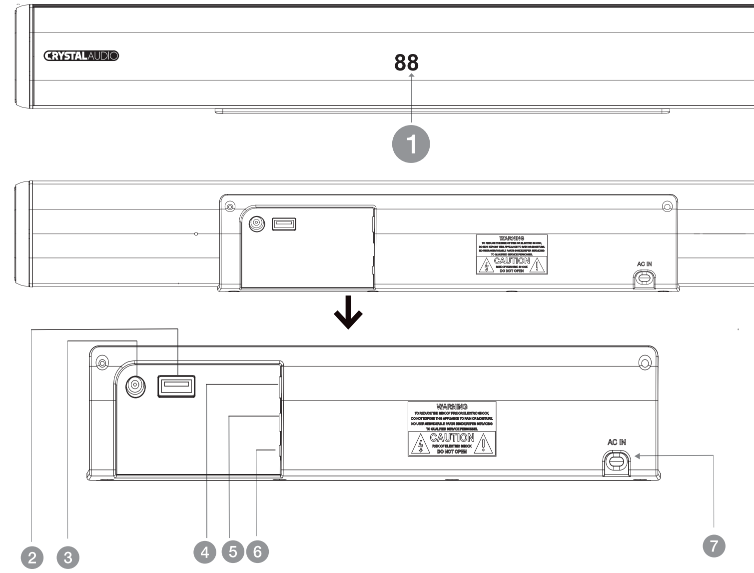

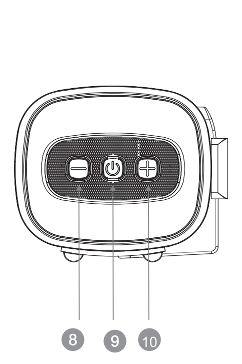

1. LED οθόνη
2. USB
3. Έξοδος καλωδίου SW
4. AUX
5. OPTICAL
6. HD ARC
7. Παροχή AC ρεύματος
8. VOL-
9. Power/Standby
10. VOL+

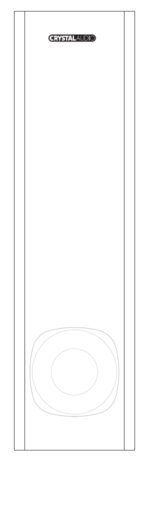

Τηλεχειριστήριο

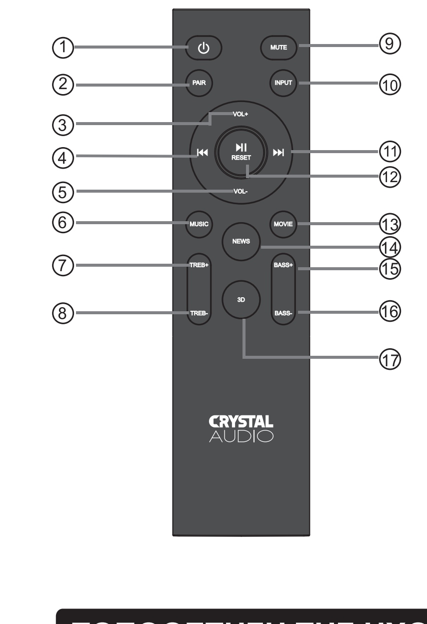

1. ⏻ : Πλήκτρο ενεργοποίησης/απενεργοποίησης
2. PAIR: Πιέστε συνεχόμενα για 2'' για την σύνδεση ή αποσύνδεση μέσω Bluetooth
3. Volume+: Αύξηση έντασης ήχου
4. ⏮ : Μεταφορά στο προηγούμενο αρχείο στην λειτουργία BT ή USB
5. Volume - : Μείωση έντασης ήχου
6. MUSIC: για επιλογή των EQ ρυθμίσεων
7. TR+: αύξηση των υψηλών συχνοτήτων
8. TR-: μείωση των χαμηλών συχνοτήτων
9. MUTE: Προσωρινή σίγαση λειτουργίας. Επαναφορά με 2 πάτημα
10. INPUT: επιλογή πηγής αναπαραγωγής (AUX/USB/HD ARC/OPT/BT)
11. ⏭: Next button: Προώθηση στο επόμενο αρχείο στην λειτουργία BT ή USB
12. ⏯: Play-Pause button/Reset button: Έναρξη, παύση ή συνέχιση της αναπαραγωγής σε USB & BT σύνδεση/ Πιέστε συνεχόμενα για 2'' προκειμένου η συσκευή να επιστρέψει στις εργοστασιακές ρυθμίσεις.
13. MOVIE: Πιέστε για την αντίστοιχη EQ ρύθμιση ήχου
14. NEWS: Πιέστε για την αντίστοιχη EQ ρύθμιση ήχου
15. Bass +: Ενισχύστε τις χαμηλές συχνότητες/μπάσα
16. Bass - : Μειώστε τις χαμηλές συχνότητες/μπάσα
17. 3D: επιλογή της 3D EQ ρύθμισης ήχου

ΤΟΠΟΘΕΤΗΣΗ ΤΗΣ ΗΧΟΜΠΑΡΑΣ

Τοποθέτηση σε επίπεδη επιφάνεια

Τοποθετήστε την μπάρα ήχου οριζόντια σε μια επίπεδη επιφάνεια, όπως μια μονάδα τηλεόρασης ή σε ράφια και ευθυγραμμίστε την κεντρικά με την οθόνη της τηλεόρασης. Αφήστε λίγο χώρο μεταξύ της μπάρας ήχου και του τοίχου. Μην την τοποθετείτε μέσα σε ένα ντουλάπι ή ένα περιφραγμένο ράφι. Ακολουθήστε αυτές τις οδηγίες για καλύτερη απόδοση του ήχου αλλά και σωστή ροή αέρα γύρω από την μπάρα ήχου.

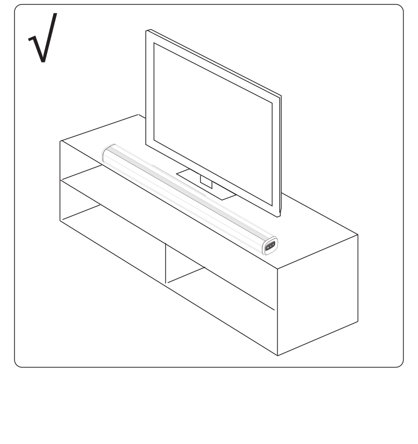

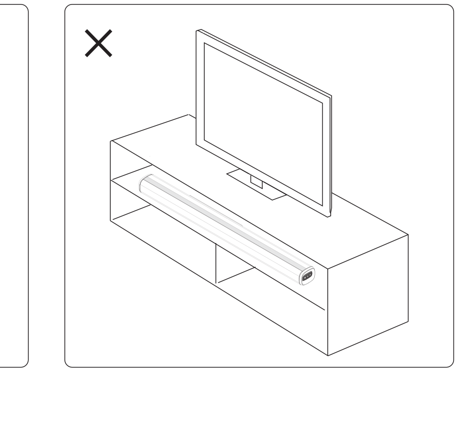

Τοποθέτηση στον τοίχο

ΠΡΟΕΙΔΟΠΟΙΗΣΗ: Εάν δεν αισθάνεστε σίγουροι ότι θα τοποθετήσετε σωστά και με ασφάλεια την μπάρα ήχου, ζητήστε τη βοήθεια ενός έμπειρου επαγγελματία.
Τοποθετήστε το ηχείο σε κάθετη και ενισχυμένη επιφάνεια τοίχου. Για τοίχους από σοβά, συνιστάται να βιδώνετε σε επιτοίχια καρφιά για μεγαλύτερη ασφάλεια. Για βέλτιστη απόδοση, αφήστε τουλάχιστον 25mm απόσταση μεταξύ της μπάρας ήχου και της τηλεόρασης.

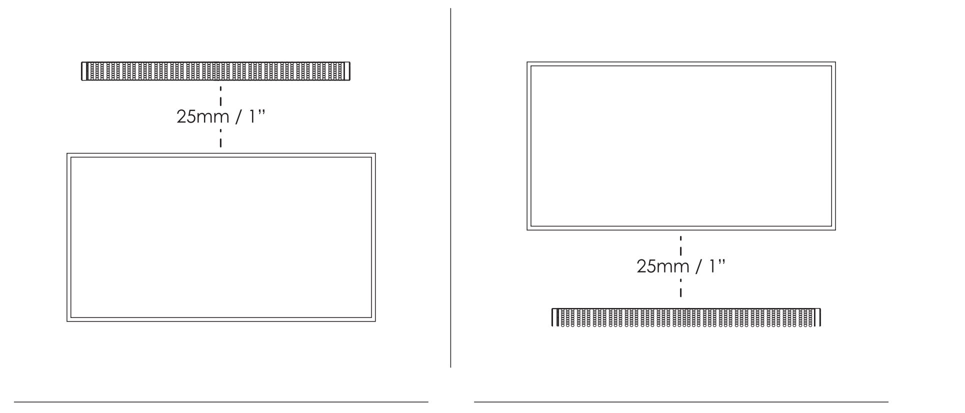

Ακολουθήστε τα παρακάτω βήματα για την τοποθέτηση στον τοίχο

1. Κάντε 2 τρύπες στον τοίχο με απόσταση ίδια με τα στηρίγματα της μπάρας.
2. Βάλτε τις πλαστικές ούπα (upat) στον τοίχο και βιδώστε - μην σφίγγετε τις βίδες σε όλη τη διαδρομή βεβαιωθείτε ότι αφήνετε κάποιο χώρο.
3. Μόλις στερεωθούν με ασφάλεια οι βίδες, κρεμάστε τη μπάρα ήχου τοποθετώντας τις βίδες στο αντίστοιχο στήριγμα τοίχου της συσκευής.

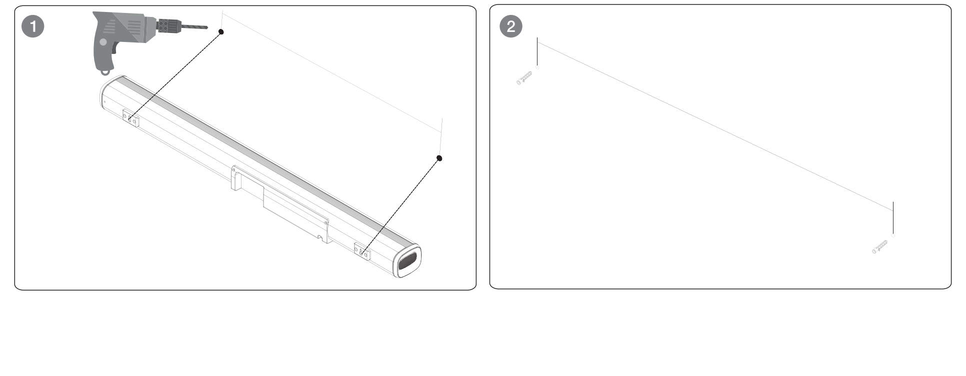

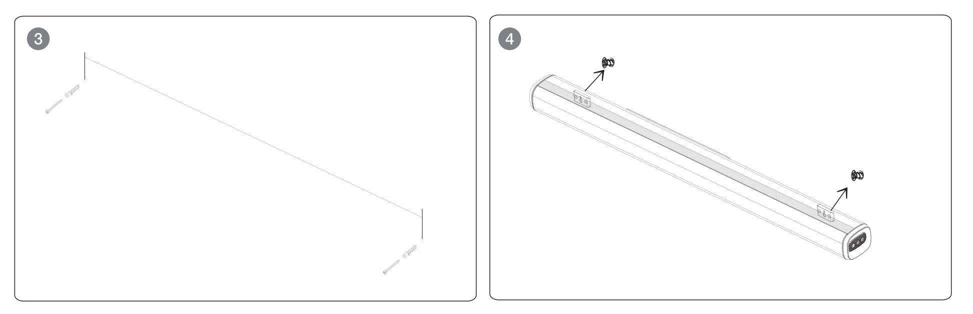

ΟΔΗΓΙΕΣ ΛΕΙΤΟΥΡΓΙΑΣ

Λειτουργία Αναμονής & Εξοικονόμηση Ενέργειας

1. Η μονάδα θα γυρίσει αυτόματα στη λειτουργία αναμονής όταν από καμία πηγή ήχου δεν λαμβάνεται σήμα για 20 λεπτά. Η μπάρα ήχου θα ενεργοποιηθεί από τη λειτουργία αναμονής όταν πατηθεί οποιοδήποτε κουμπί ή ληφθεί σήμα ήχου μέσω καλωδίου.
2. Απενεργοποιήστε εντελώς τη μονάδα για να εξοικονομήσετε ενέργεια όταν δεν τη χρησιμοποιείτε.
3. Για να απενεργοποιήσετε εντελώς τη συσκευή, αφαιρέστε το φις από την πρίζα.

Ρύθμιση της μπάρας ήχου

1: Συνδέστε το καλώδιο τροφοδοσίας και η οθόνη θα ανάψει (κατάσταση αναμονής)
2: Ενεργοποιήστε την μπάρα χρησιμοποιώντας το κουμπί τροφοδοσίας στην συσκευή ή χρησιμοποιώντας το κουμπί STANDBY στο τηλεχειριστήριο. Μετά την ενεργοποίηση, η προεπιλεγμένη λειτουργία εισόδου θα εμφανιστεί στην οθόνη
3: Ο τρόπος εισαγωγής μπορεί να αλλάξει χρησιμοποιώντας το κουμπί Input στο τηλεχειριστήριο
4: Παρακάτω είναι τα ονόματα τρόπου εισαγωγής που εμφανίζονται στην οθόνη soundbar:
bt -Bluetooth Pairing mode, AU-AUX mode, OP -Optical mode, Hd -HD ARC mode, US-USB mode.

Ενεργοποίηση/Απενεργοποίηση

1. Συνδέστε τη μπάρα ήχου σε μια πρίζα και θα περάσει αυτόματα σε διαδικασία αναμονής.
2. Πιέστε το κουμπί STANDBY για να ενεργοποιήσετε τη συσκευή.
3. Για να την απενεργοποιήσετε, πατήστε το κουμπί STANDBY στο τηλεχειριστήριο ή κρατήστε πατημένο το κουμπί στη συσκευή ή αποσυνδέστε τη από την πρίζα.

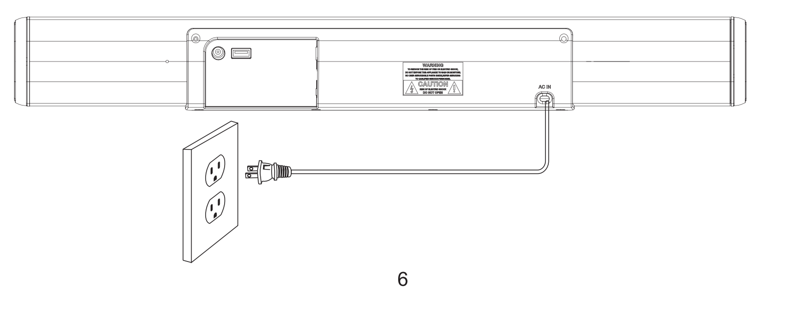

B opsi CASB160S A5(148x210mm κλειστό) 888x210mm Anoixto